Solgross - Regenspeicher 3300

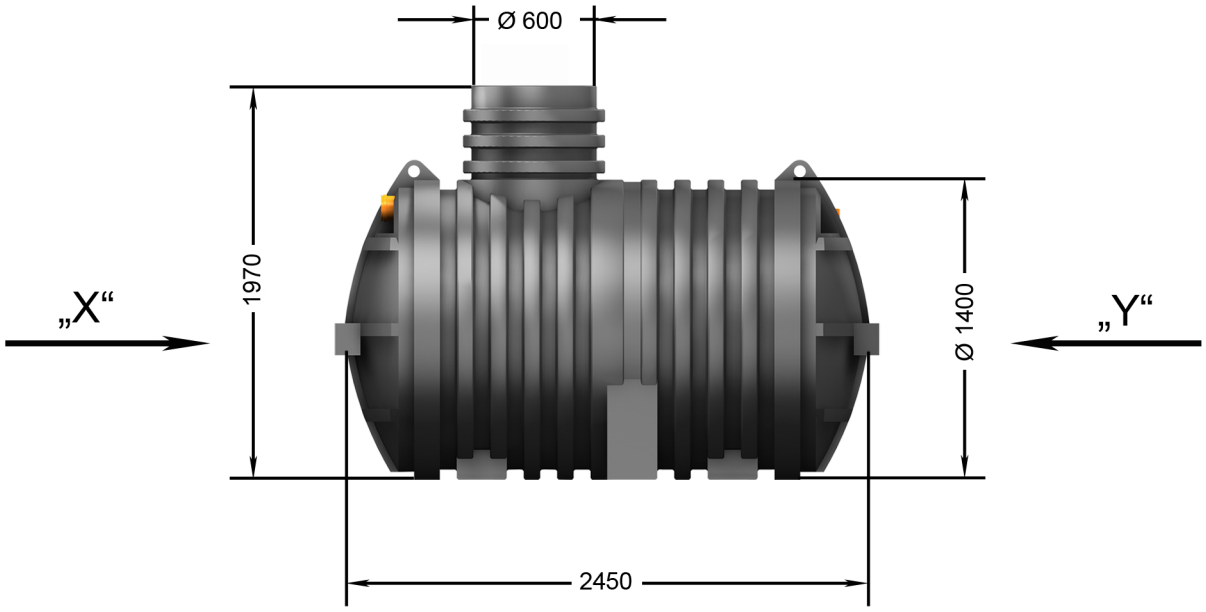

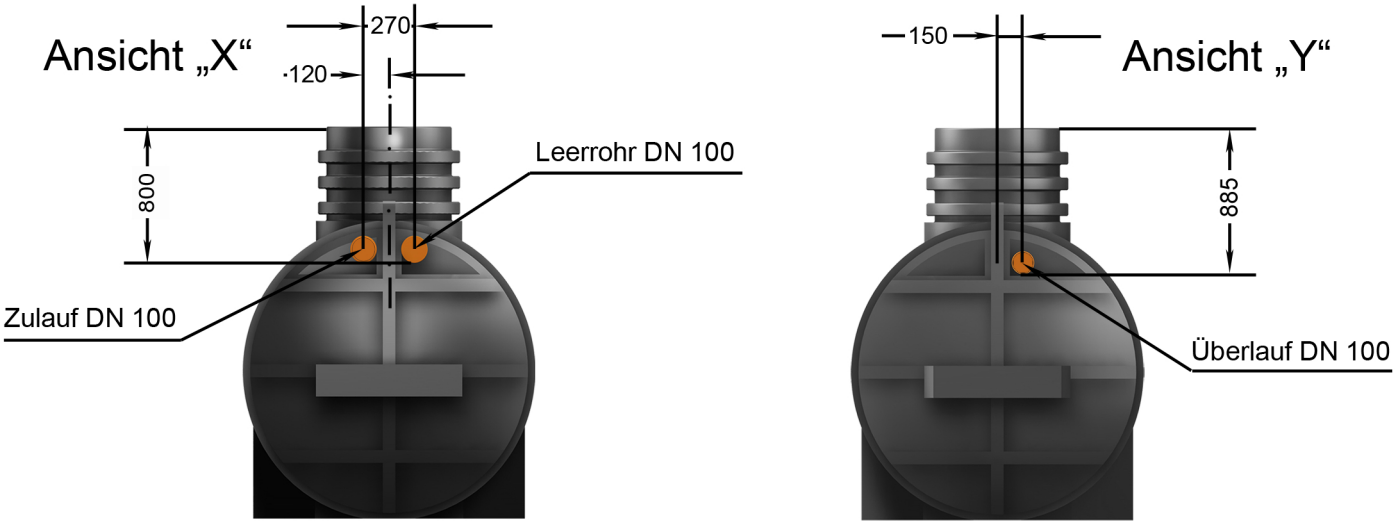

inkl. begehbarer Tankabdeckung.
Optional PKW - befahrbare Tankabdeckung

Wechselsprungfilter WSF 100 mit
Rückstausicherung und Kleintierschutz
inkl. Skimmereffekt

15 Jahre
Materialgarantie

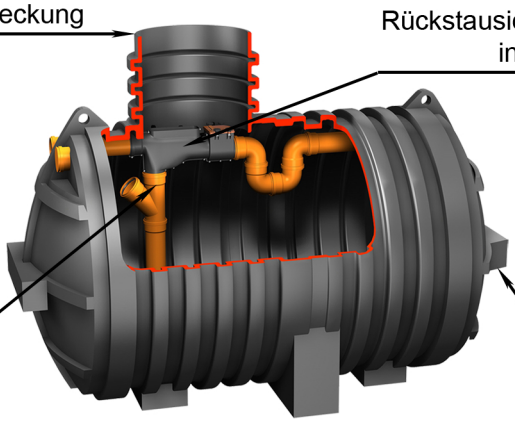

Tragegriffe für leichtes
Handling beim Transport

Abzweig DN 100 / KG

MMD Regenspeicher 3300 L

Art.-Nr.: RSN 3300/H	Material : PE	Gewicht 140 Kg	
Entw. J. Hain 30.09.2009	gez. A. Drewes 06.10.2009	Maße in mm	M. : 1:50